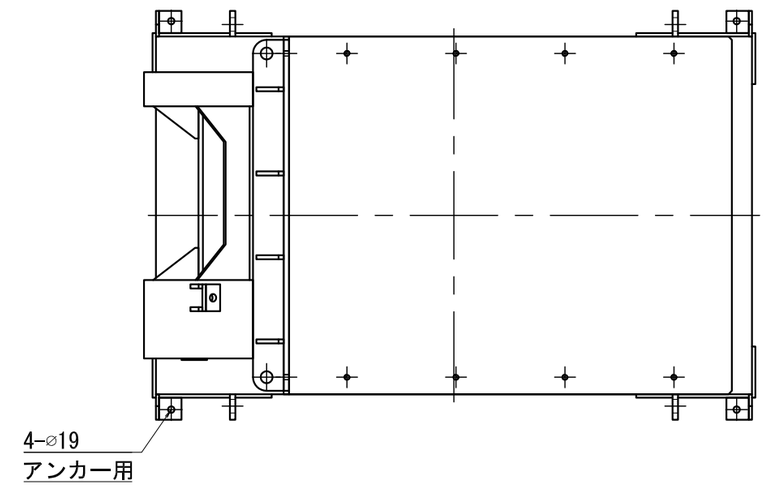

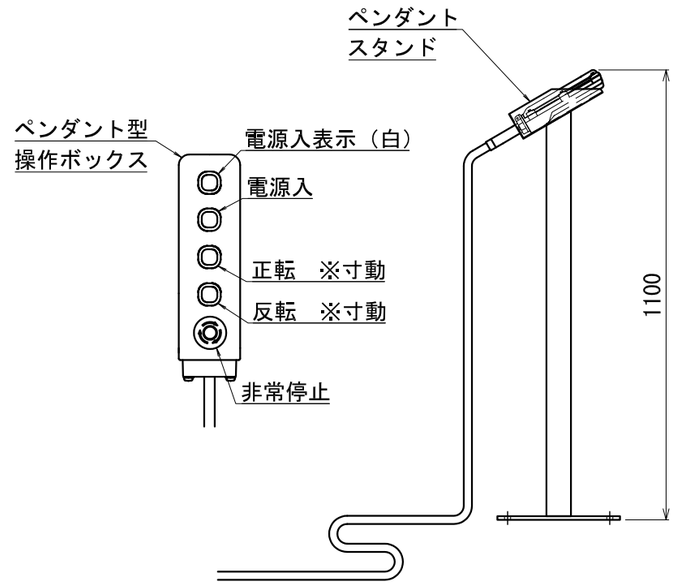

仕様
1)外形寸法：本図の通り
2)積載荷重：最大8ton
3)反転時間：約22/18秒(50/60Hz)
4)モ ー タ：ブレーキ付減速モータ
AC200V 三相 1.5kW
5)塗 装 色：本　体　ベース　こげ茶
面　板　アイボリー
制御盤　5Y7/1(ライトベージュ)

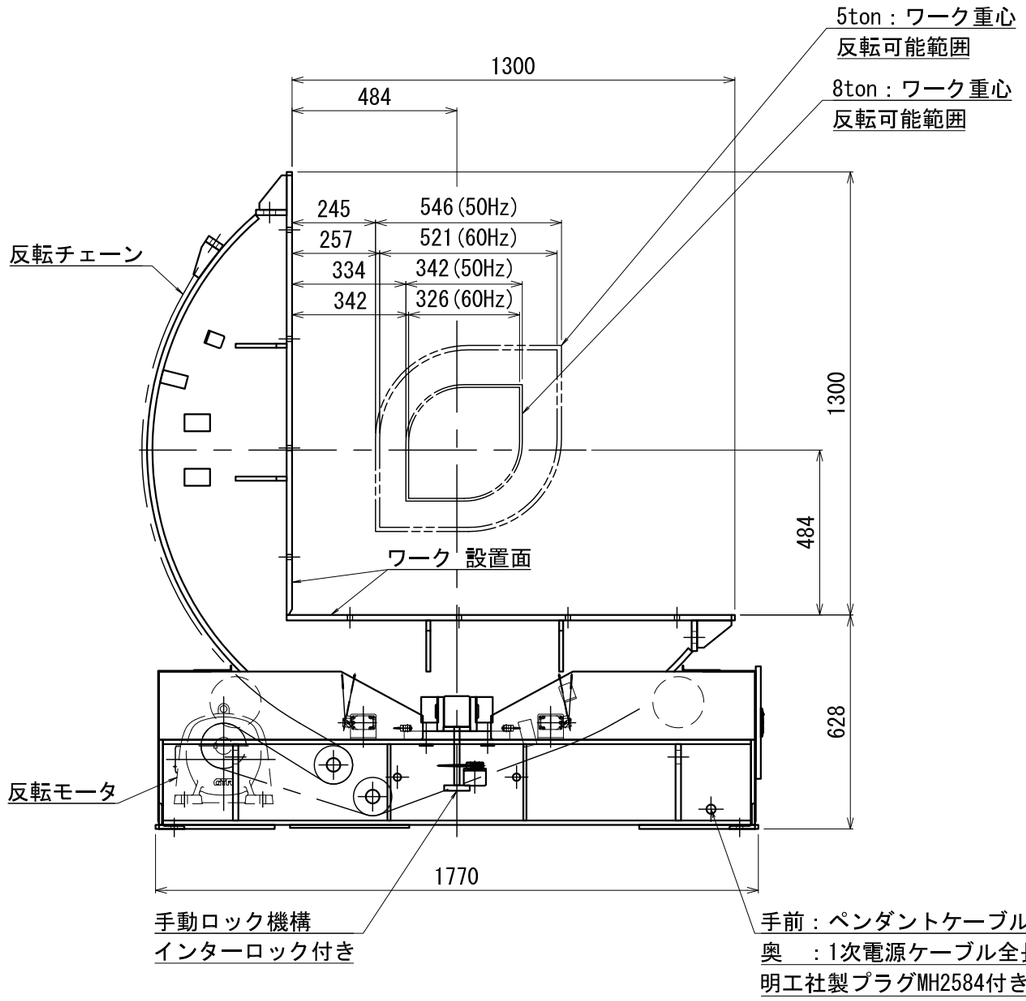

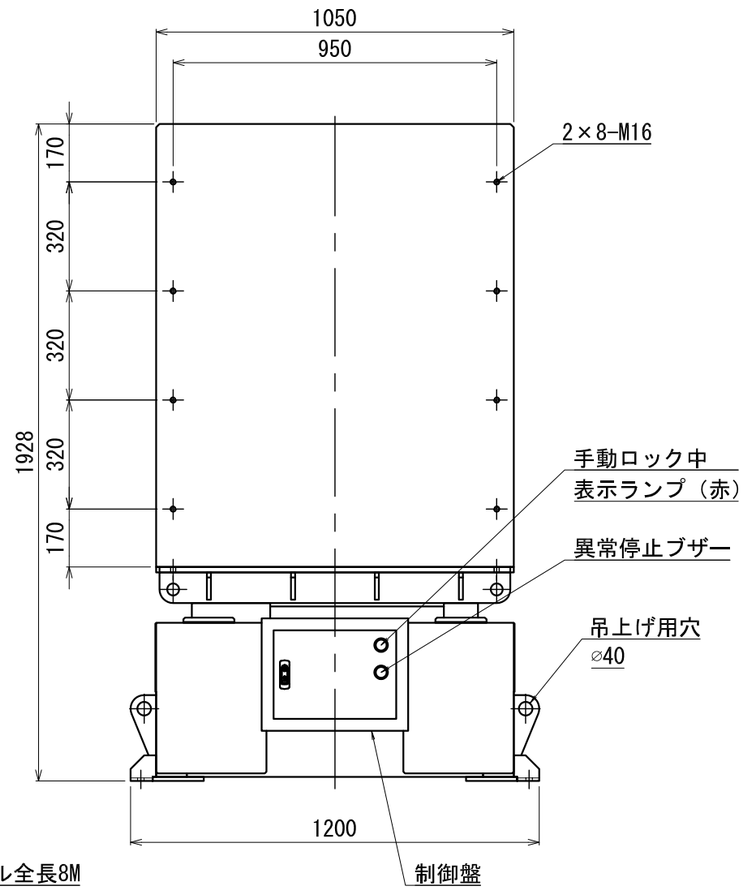

不許複製

製作数	-		製作工号			
納期			検認		設計	-
立会検査		塗装	製図	森	写図	
客先			日付	H29.3.23	画法	第3角
装置名称	モールドセーフ MS80-150 標準型		縮尺	1/18	葉番	
図面名称	外形図		図面番号	MS80		
株式会社日向製作所						