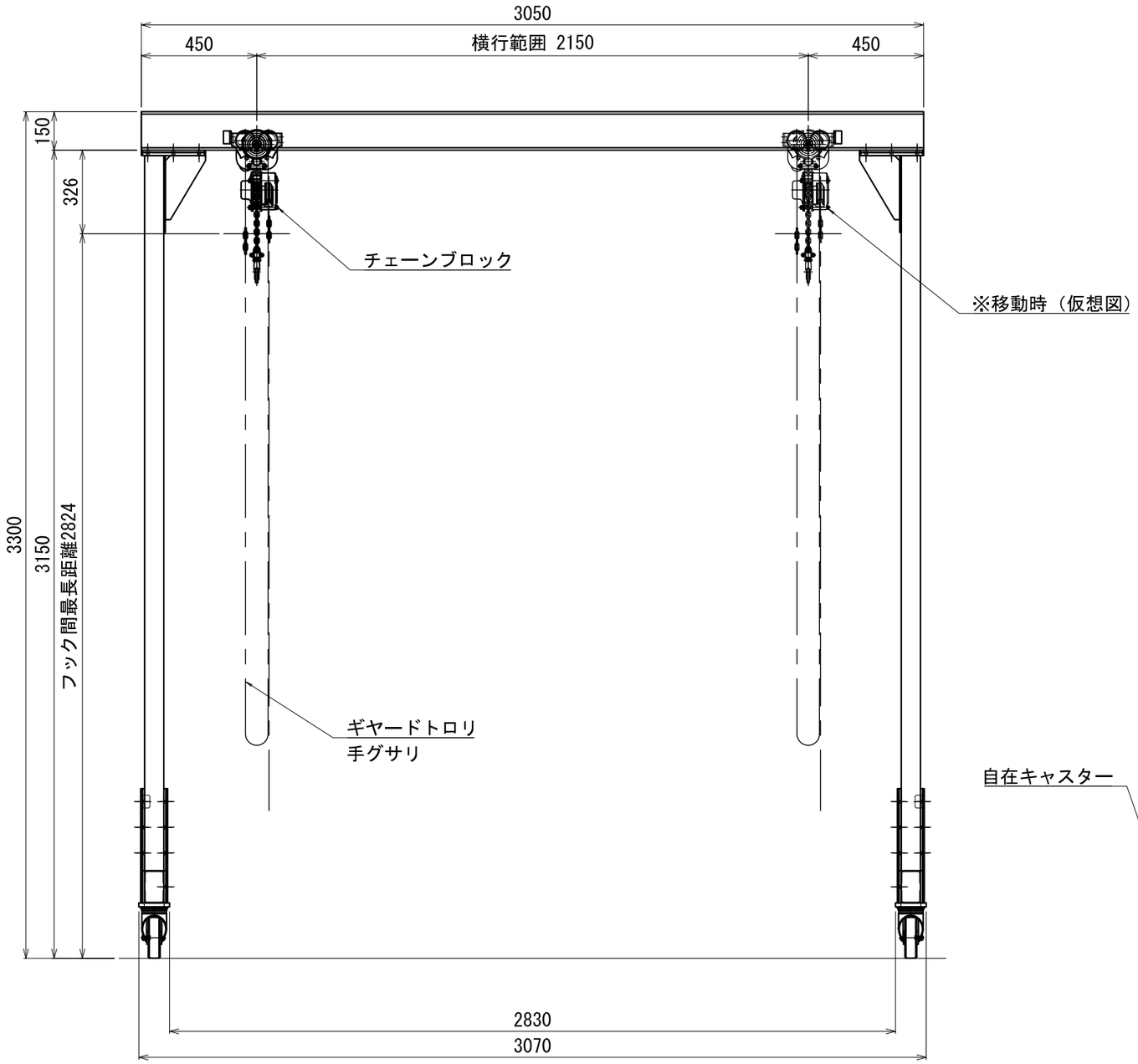

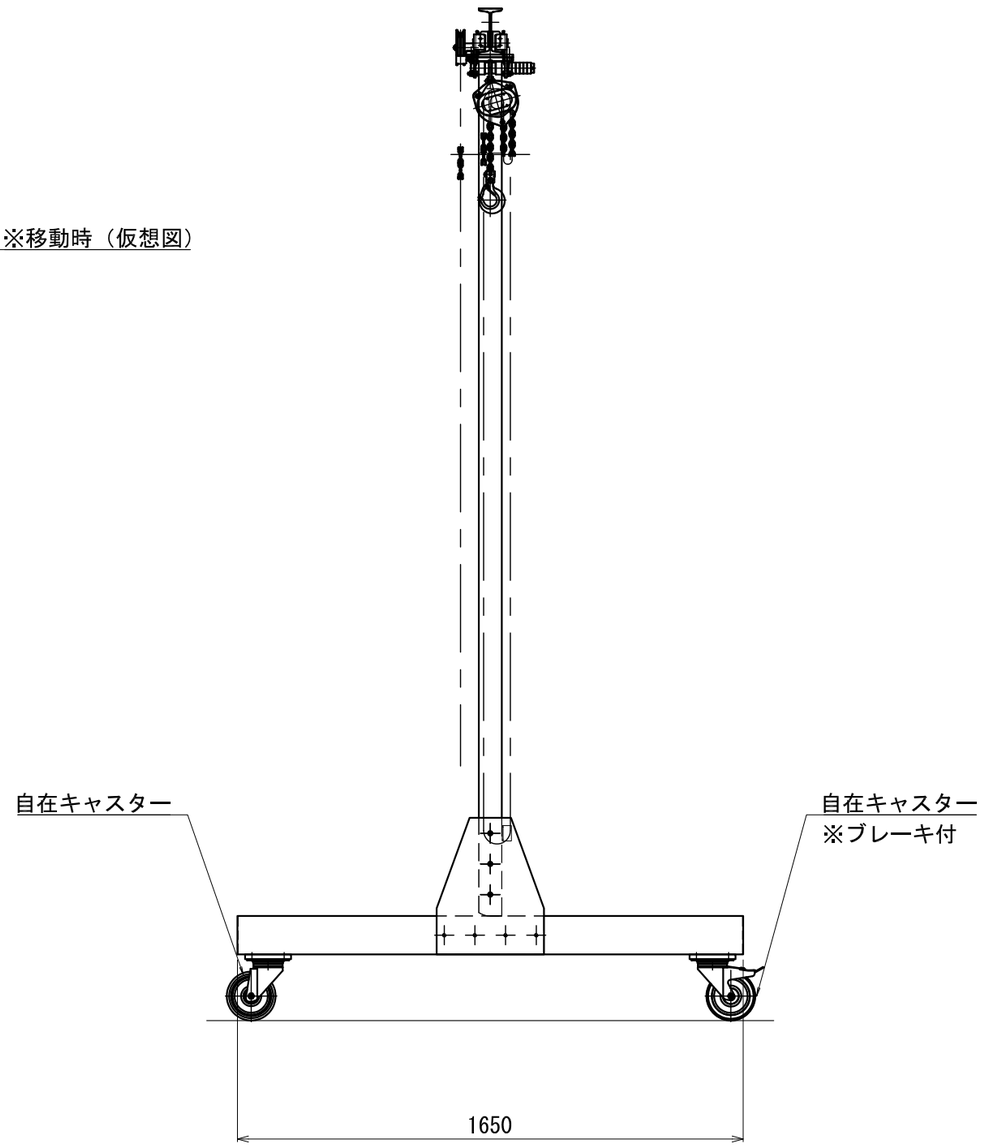

【仕様】

1) 外形寸法　本図の通り
2) 定格荷重　1000[kg]
3) 揚程　2.5[m]（チェーンブロック仕様）
4) 巻上　手動（ギヤード式）
5) 手巻き力　約32[kg]（1000[kg]吊下げ時）
6) 横行　手動（ギヤード式）
7) 塗装　ウレタン系樹脂塗料
[塗装色]アイボリー

不許複製

⚠注意　吊下げを利用した反転作業など重心位置が大きく移動する利用方法はお控え下さい

⚠注意　ワークを吊った状態での移動はワークを極力下まで降ろして安定した状態で行って下さい

製作数	-	検認		設計	渡辺
客先		日付	2025.4.1	画法	第3角
装置名称	ジョイクレーン CF-100 標準型	縮尺	1/20	A3	
図面名称	外形図	図面番号	CF-100		
株式会社日向製作所					